ՆՅՈՒԹԵՐԻ ՄԱՍՆԱԳԻՐ

դիրք	ԱՆՎԱՆՈՒՄԸ	ՉԱՓՄԱՆ ՄԻԱՎՈՐ	ՔԱՆԱԿ
	ԲԱՑՎԱԾՔՆԵՐ		
1	ԱՊԱԿԵ ԲԼՈԿՆԵՐԻ ՔԱՆԴՈՒՄ	մ²	78.0
2	ԱՊԱԿԻՆԵՐԻ ԱՊԱՄՈՆՏԱԺՈՒՄ,ՄԵՏԱՂԱԿԱՆ ԿԱՐԿԱՍԻ ՊԱՏՈՒՀԱՆՆԵՐԻՑ	մ²	24.0
3	ՄԵՏԱՂԱՊԼԱՍՏԵ ԴՌԱՆ ՏԵՂԱԴՐՈՒՄ 60 մմ ՀԱՍՏՈՒԹՅԱՄԲ(ՕՏԱՐԵՐԿՐՅԱ. ՊՐՈՖԻԼ, ՍՊԻՏԱԿ ԳՈՒՅՆ)	մ²	6.56
4	ՄԵՏԱՂԱՊԼԱՍՏԵ ՊԱՏՈՒՀԱՆՆԵՐԻ ՏԵՂԱԴՐՈՒՄ /ԲԱՑՎՈՂ/ (ՕՏԱՐԵՐԿՐՅԱ. ՊՐՈՖԻԼ, ՍՊԻՏԱԿ ԳՈՒՅՆ) 60 մմ ՀԱՍՏ.,4+4 ԱՊԱԿԵՓԱԹԵԹ	մ²	12.0
	ԱՄՐԱՑՈՒՄ ԵՎ ՊԱՏ		
5	ՄԵՏԱՂԱԿԱՆ ԿԱՐԿԱՍԻ ԿԱՌՈՒՑՈՒՄ ՔԱՌԱԿ. ՄԵՏԱՂԱԿԱՆ ԽՈՂՈՎԱԿՆԵՐԻՑ ԵՎ ՏԱՇՏԱՋԵՎ ՀԵԾԱՆԻՑ /ԱՌԱՆՑ ՆՅՈՒԹԻ ԱՐԺԵՔԻ/	տն	0.7412
ա	ԹԵՐԹԱՎՈՐ ՊՈՂՊԱՏ	տն	0.0562
բ	ՔԱՌԱԿ. ՄԵՏԱՂԱԿԱՆ ԽՈՂՈՎԱԿ 100*100*3.5	գմ	61.8
գ	ԱՆԿՅՈՒՆԱԿ 40*40*4	գմ	60.0
դ	ԱՆԿՅՈՒՆԱԿ 45*70*5	գմ	7.4
6	ՄԵՏԱՂԱԿԱՆ ԿՈՆՍՏՐՈՒԿՑԻԱՆԵՐԻ ՅՈՒՂԱՆԵՐԿՈՒՄ	մ²	35.0
7	ՊԱՏԵՐԻ ԿԱՌՈՒՑՈՒՄ 10 սմ ՀԱՍՏ. ՊԵՄԶԱԲԼՈԿԻՑ / ԳՈՒՆԱՎՈՐ / ՇԱՐՎԱԾՔ / ՓԱԿ ԳԼԽՈՎ / Կ-17 ՊԱՏՐԱՍՏԻ ՍԱԼԻԿԻ ՍՈՍԻՆՁ	մ³	8.7
8	ՄԻՋՆՈՐՄՆԵՐԻ ԱՄՐԱՆԱՎՈՐՈՒՄ Ա-1	տն	0.09
9	ԱՐՏԱՔԻՆ ԱՇԽԱՏԱՆՔՆԵՐԻ ՀԱՄԱՐ ՏԱԽՏԱԿԱՄԱԾԻ ԿԱՌՈՒՑՈՒՄ	մ²	156.0
10	ՄԵՏԱՂԱԿԱՆ ԿՈՆՍՏՐՈՒԿՑԻԱՆԵՐԻ ՅՈՒՂԱՆԵՐԿՈՒՄ / ԳՈՅ.ՈՒՆԵՑՈՂ /	մ²	21.0
11	ՄԵՏԱՂԱԿԱՆ ՄԱԿԵՐԵՎՈՒՅԹՆԵՐԻ ՅՈՒՂԱՆԵՐԿՈՒՄ 2 ԱՆԳԱՄ / ՎԱՐԴԱԳՈՒՅՆ /	մ²	67.8
12	ԱՐՏԱՔԻՆ ՊԱՏԵՐԻ ՆԵՐԿՈՒՄ ՖԱՍԱԴԱՅԻՆ ՆԵՐԿՈՎ / ՄԱԾԿՈՒՄ -1.5 մմ ՀԱՍՏ. / / ՎԱՐԴԱԳՈՒՅՆ /	մ²	12.8
	ՀԱՏԱԿՆԵՐ		
13	ԲԵՏՈՆԵ ՇԵՐՏԻ ԿԱՌՈՒՑՈՒՄ	մ³	0.4
14	Ց/ԱՎԱԶԱՅԻՆ ՀԱՐԹԵՑՈՒՑԻՉ ՇԵՐՏ 30 մմ ՀԱՍՏ.	մ²	52.0
15	ՄԵՏԱՂԱԿԱՆ ԲԱԶՐԻՔՆԵՐԻ ՅՈՒՂԱՆԵՐԿՈՒՄ / ԳՈՅՈՒԹՅՈՒՆ ՈՒՆԵՑՈՂ ԲԱԶՐԻՔՆԵՐ /	մ²	59.0
16	ՄԵՏԱՂԱԿԱՆ ԲՈՆԱՁՈՂՈՎ ՄԵՏԱՂԱԿԱՆ ԲԱԶՐԻՔԻ ՎԵՐԱՆՈՐՈԳՈՒՄ	գմ	16.0

դիրք	ԱՆՎԱՆՈՒՄԸ	ՉԱՓՄԱՆ ՄԻԱՎՈՐ	ՔԱՆ
	ՊԱՏ		
17	ՄԻԱՁՈՒՅԼ ԲԵՏՈՆԵ ՊԱՏԻ ԿԱՌՈՒՑՈՒՄ Վ - 12.5 ԲԵՏՈՆԻՑ	մ³	0.
18	ԱՄՐԱՆ Ա-500 c 12	տն	0.0

ՀԱՏԱԿԱԳԻԾ ՉԱՓԱԳՐՈՒԹՅՈՒՆ

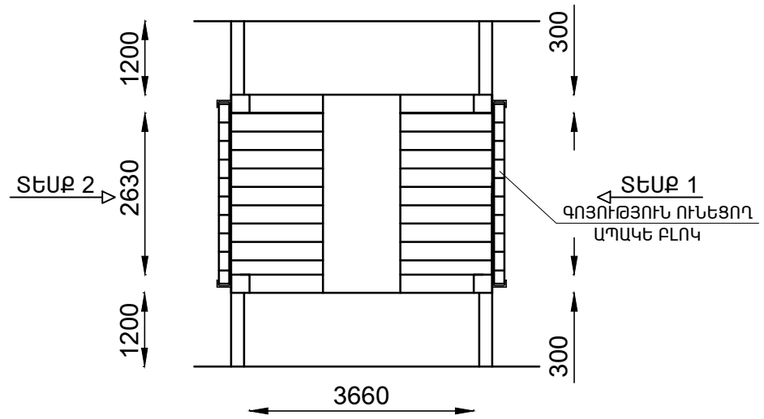

Ն Գ Ի	ՄԱԿՈՒՆՑ		ՀՀ Տավուշի մարզի Դիլիջան համայնքի Հովսեփյան փողոցի թիվ 83 բնակելի շենքի երկրորդ շքամուտքի աստիճանավանդակի վերակառուցում			
ԳԾԵՑ	ԱՆՏՈՆՅԱՆ					
ՍՏՈՒԳԵՑ	ՄԱԿՈՒՆՑ		ԱՍՏԻՃԱՆԱՎԱՆԴԱԿ	ՓՈՒԼ	ԹԵՐԹ	ԹԵ
				Ա Ն	ՃՇ - 7	
			ՆՅՈՒԹԵՐԻ ՄԱՍՆԱԳԻՐ ԵՎ ՀԱՏԱԿԱԳԻԾ ՉԱՓԱԳՐՈՒԹՅՈՒՆ	«ԳՈԼԴ - ՆԵԹ» ՍՊ		